Scala®

messzeuge

ALINOX®-Leichtbau-Messschieber

Die perfekte Verbindung aus Aluminium und Stahl

ALINOX®-Alinox light-alloy workshop calipers
The perfect combination of aluminum and stainless steel

Scala – Präzision seit Generationen

Scala – precision for generations

Seit mehr als 75 Jahren sind Scala-Messzeuge überall dort im Einsatz, wo Genauigkeit höchste Priorität hat. Vieles hat sich in dieser Zeitspanne weiterentwickelt, auch die Fertigungstechnologien im Hause Scala.
Gleich geblieben ist hingegen der Manufakturgedanke: Er kombiniert höchste Qualität mit Flexibilität und maximaler Kundenorientierung. Dadurch kann Scala seit Jahrzehnten bewährte Produkte mit hoher praxisorientierter Messgenauigkeit zu attraktiven Preisen anbieten – besonders auch bei Sonderanfertigungen.

For more than 75 years Scala Measuring Instruments are used there, where exactness has highest priority. In these decades a lot has changed and developed in the range of products, as well as the way of the manufacturing technology. However, the idea of manufacturing increased: combining high-end quality and flexibility both to a maximum of customer's benefit. Thereby Scala was able to continue the best price-performance-ratio, even for tylormade instruments upon drawing.

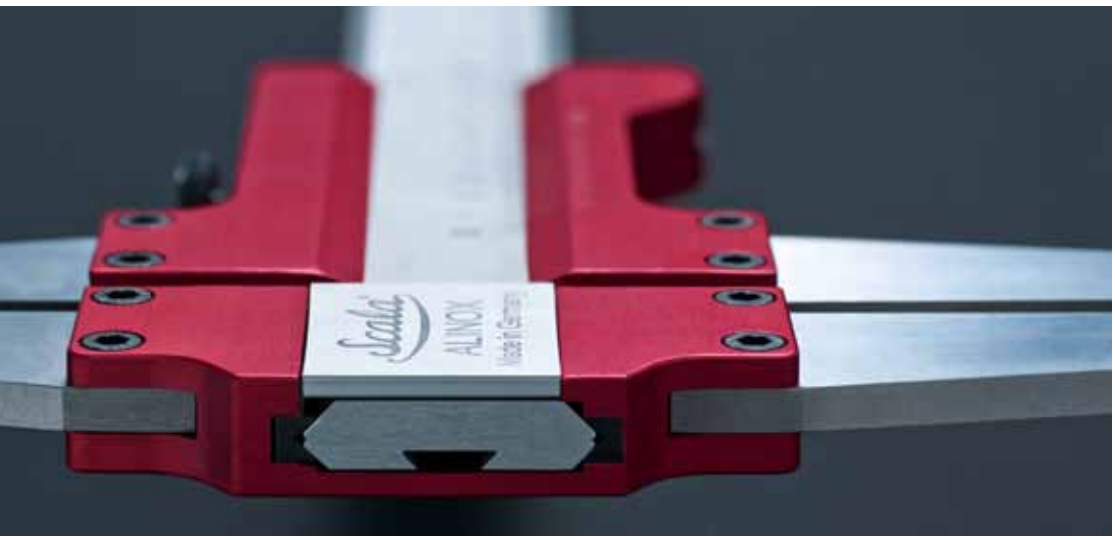

Die neue Leichtigkeit des Messens

The new ease of taking measure

Die Suche nach immer besseren Lösungen hat Tradition bei Scala. Dabei ist neben der Genauigkeit immer auch die Nutzerfreundlichkeit der Messzeuge im Blick.

So meisterten die Scala-Ingenieure die Herausforderung präziser Messschieber mit sehr großen Messbereichen durch den intelligenten Einsatz von Aluminium. Das genaue Messen wurde damit im wahrsten Sinne des Wortes leichter – und die ALINOX®-Serie war geboren.

Weiteres Plus: Auch Sonderanfertigungen sind damit kostengünstig und kurzfristig realisierbar.

The search for an always better solution is a tradition of Scala. Beside the precision the focus is set on the user's friendliness. Thus the Scala engineers mastered the challenge of producing precise calipers under the intelligent inventory of ALuminium and INOXidable steel. Though the ALINOX® brand name for light-alloy calipers was born. Additional benefit: Short production periods for standard and taylormade executions.

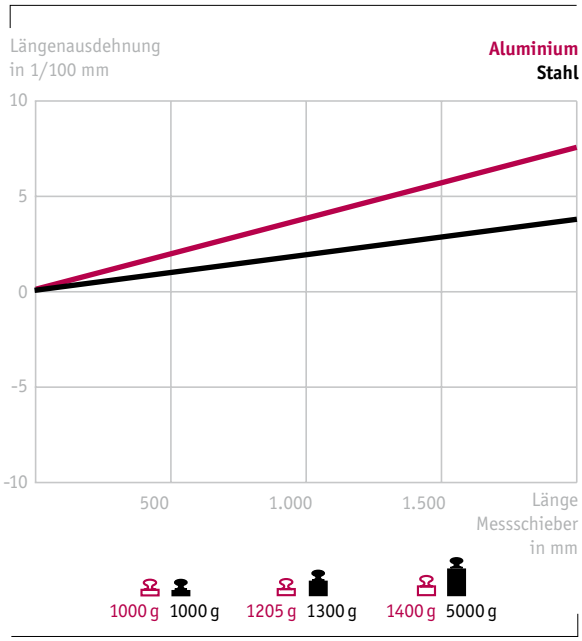

ALINOX® steht für eine Kombinationsbauweise aus Aluminium und rostfreier Stahl. Messschnäbel aus rostfreiem gehärtetem Stahl sind präzise eingepasst und hochfest mit den Komponenten aus Aluminium verbunden. Der Schieber entsteht in Monoblock-Bauweise aus einem Stück, der Maßstab aus einem gezogenen Präzisionsprofil. Gelaserte Skalen garantieren beste Ablesbarkeit und die Prismenführung auf abriebfesten Kunststoff-Gleitflächen sorgt für leichte, spielfreie Einstellbarkeit.

ALINOX® stands for a production method combining aluminium and inoxidable steel. Measuring jaws made of stainless hardened steel are highly strength linked with the components made of aluminium. The cursor is made as a monoblock part, the beam an extruded profile, both anodized and laser-graduated. Backlash-guided by abrasion-resistant plastic fittings.

ALINOX® – Zwei Metalle, perfekt kombiniert

ALINOX® – two metals perfectly combined

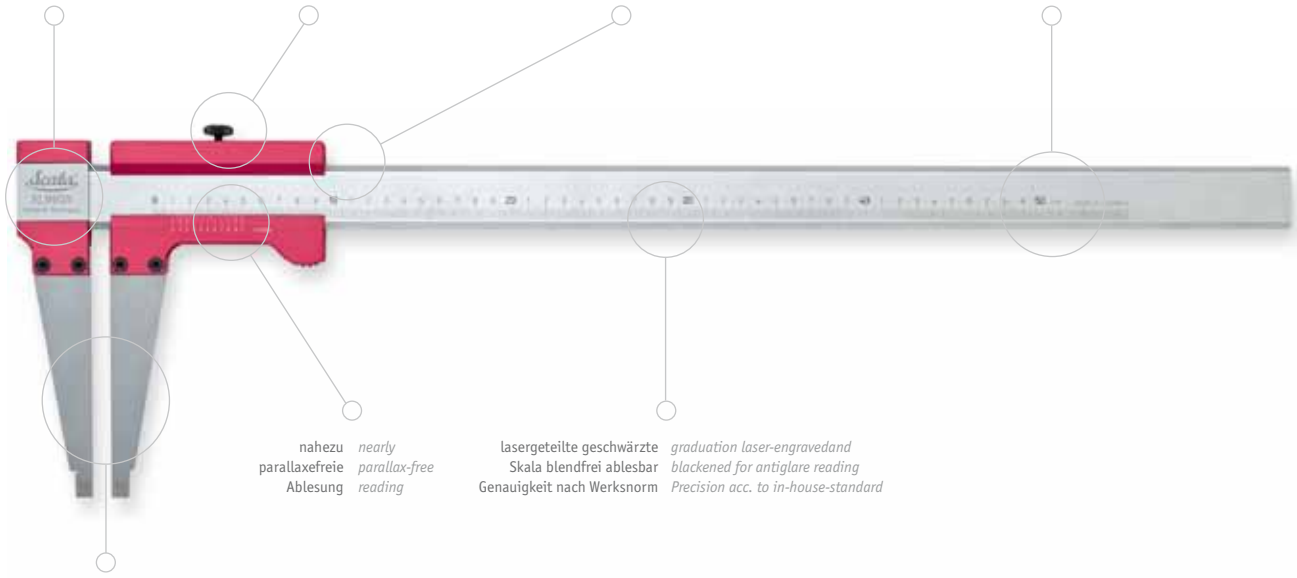

Höchste Maßstäbe bei der Materialverarbeitung sichern bei allen Messschiebern der ALINOX®-Serie Langlebigkeit und Robustheit bei hoher Messgenauigkeit.

Alle Stahlteile erhalten dabei ein hochwertiges Finish, die Oberflächen aller Aluminiumteile werden matt eloxiert und garantieren dadurch eine blendfreie Ablesung.

A high level of quality by the material processing ensures longevity and robustness along with high measuring exactness. All steel parts receive a high-end finish, the surface of all aluminium parts are mat-anodized and allow an anti-glam reading.

Der Messschieber ALINOX® 336 wurde speziell für den Einsatz in Werkstätten konzipiert. Aufgrund seiner Variabilität ist er optimal für den Einsatz beispielsweise in metallverarbeitenden Betrieben, im Maschinenbau oder im Möbel-, Fenster- und Türenbau geeignet.

The ALINOX® 336 caliper became specially developed for all workshop purposes. A variety of application possibilities permit always optimal use to take measure on the field of woodworking and metalliferous handicrafts and industry.

Klassiker für dick und dünn

classic caliper for universal applications

Spezialisten für besondere Maßnahmen

Masters for special measures

Weil sich viele Messaufgaben in der Praxis nicht mit herkömmlichen Messzeugen bewältigen lassen, zählen zahlreiche Sonderausführungen zum ALINOX®-Portfolio.

So wartet etwa der Bremstrommelmessschieber mit auswechselbaren Messspitzen auf. Verschiedene Streichmaße wurden speziell für den Einsatz in der Holz- und-Kunststoffbearbeitung entwickelt.

Because of many measuring tasks can't be managed with standard instruments, numerous specialized implementations bring the ALINOX® portfolio to perfect. A brake-drum caliper with interchangeable points is just one example for the automotive field. Various marking calipers were designed for plastic and woodworking. purposes.

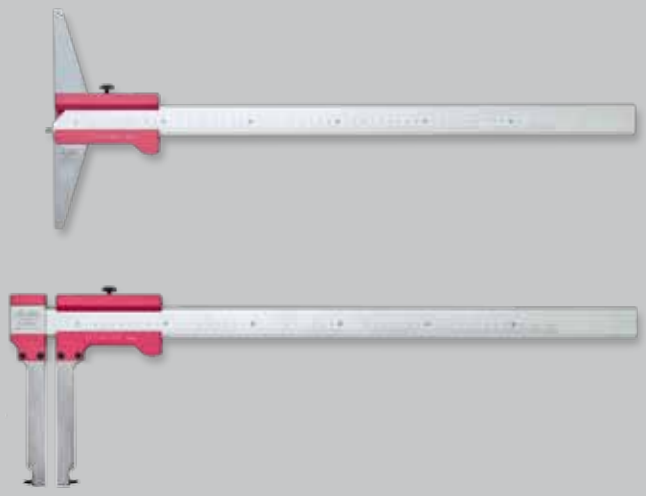

Experten für besondere Herausforderungen

Experts for customized challenges

Für die Abnahme von speziellen Innen- und Aussenmaßen oder Wandstärkemessungen hält die ALINOX®-Produktpalette mehrere Varianten vor, die etwa auf Baustellen oder im Beton-, Tür- und Zargenbau benötigt werden. Ihre Qualitäten spielen sie besonders bei großen Messbereichen aus.

The ALINOX® product range offers a variety of calipers for in- an outside measurements on the construction area. Particulary where large measuring ranges and jaws are needed, these calipers highlight their specific advantages, so to measure concrete tube parts, wall and window thickness and door frames.

Dank moderner Digitaltechnik konnte die ALINOX®-Serie um zwei Modelle mit gegeneinander verschiebbaren Messschenkeln erweitert werden. Die „Duo"-Messschieber sind extrem variabel einsetzbar, da sich die Null-Position sehr einfach an jeder beliebigen Position definieren lässt.

Thanks to modern digital technology the ALINOX® series became extended for two further models: The Alinox-Duo-Types with two movable jaws are extremely variable, as the measuring centre can be setted on a convenient working position, along with the focus of reading and weight equilibration.

ALINOX®-Digital

ALINOX®-Digital

Auf Wunsch liefert Scala alle ALINOX®-Modelle auch in digitaler Ausführung mit Sylvac Elektronik und optoelektronischem Datenausgang zur PC-Anbindung. Die Ablesbarkeit liegt bei 0,01 Millimeter beziehungsweise 0,001 Zoll. Fehlergrenzen sind nach Werksnorm definiert. Prüfzertifikate sind auf Anfrage erhältlich.

Every ALINOX®-caliper is available in digital execution, equipped with Sylvac-electronic with a reading of 0.01 mm and 0.001 inch and optoelectronical data output for pc-connection. Calibration certificates of accredited laboratories, as well as in-house-certificates are available and will be charged extra.

ALINOX®-Sonderausführungen

ALINOX®- taylormade solutions

Bei der Konzeption und Fertigung von Messschiebern nach Kundenwunsch steht bei Scala die Beratung im Vordergrund – gepaart mit Know-how und Erfahrung.

During the conception and manufacturing of taylormade measuring instruments the customer's consultation comes first at Scala – combined with know-how and experience.

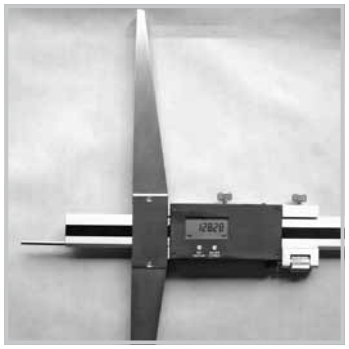

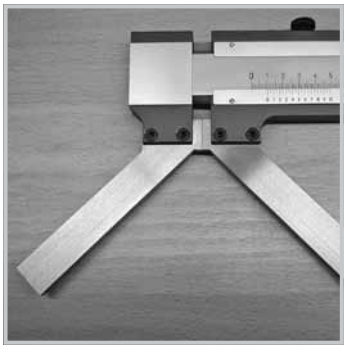

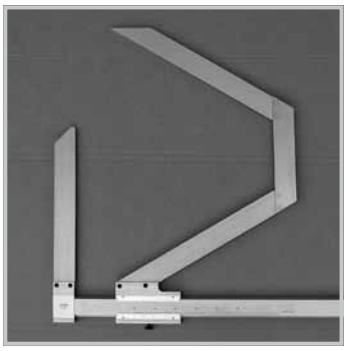

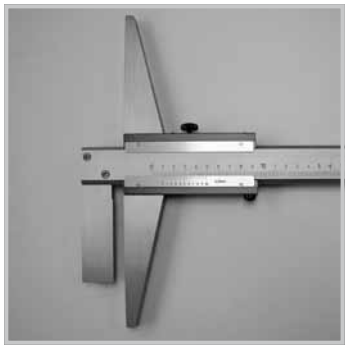

ALINOX®-Standardausführungen

ALINOX®- standard range

Die Standardkonfigurationen auf den folgenden Seiten decken Messbereiche zwischen 500 und 4.000 Millimeter ab. Zur Wahl stehen Messschieber-Modelle mit klassisch analoger und digitaler Ablesung, auf Wunsch auch in antimagnetischer Ausführung.

The standard configurations on the following sides cover measuring ranges starting from 500 up to 4000 millimetres. The selection offers classic analog and digital scales, antimagnetic executions are available on request.

ALINOX®-Classic 336 | 338

Analoge Präzisions-Werkstattmessschieber

Analog Precision Workshop-Calipers

ALINOX®-Classic 336 | 338

ALINOX®-Classic 336

Standardausführung: Schnäbel aus rostfreiem Stahl, gehärtet

Sandard type: jaws made of stainless steel, hardened

ALINOX®-Classic Antimag 338

Antimagnetische Ausführung: Schnäbel aus Messing oder eloxiertem Aluminium, Schrauben aus Messing

Antimagnetic type: jaws made of brass or anodized aluminium, screws made of brass.

- Maßstab und Schieber aus Alu-Profil
- Querschnitt des Profils 36 x 9 mm
- Nonius 1/20 mm
- mit Laserteilung, blendfreie Ablesung
- Werksnorm
- Maßeinteilung und Nonien in 1/50 mm, 1/128'' und 1/1000'' lieferbar (gegen Aufpreis)
- Messbereiche bis 4970 mm und Sonderanfertigungen lieferbar (Preise auf Anfrage)

- *beam and cursor made of aluminium-profile*
- *section of beam 36 x 9 mm*
- *vernier 1/20 mm*
- *with laser-graduation, anti-glam reading*
- *in-house standard*
- *divisions and verniers available in 1/50 mm, 1/128'' und 1/1000'' (additional price)*
- *Measuring range available up to 4970 mm and special taylor-made executions upon drawing (prices on request)*

mm	mm	Classic Order-No.	Classic Antimag Order-No.	Order-No.
500	125	336.346	338.346	395.905
500	150	336.305	338.305	395.905
500	200	336.341	338.341	395.905
500	250	336.342	338.342	395.902
500	300	336.343	338.343	395.902
500	400	336.344	338.344	395.901
500	500	336.345	338.345	395.901
500	600	336.347	338.347	395.913
500	700	336.348	338.348	395.913
500	800	336.349	338.349	395.914
600	125	336.207	338.207	395.906
600	150	336.306	338.306	395.906
600	200	336.208	338.208	395.906
600	250	336.209	338.209	395.903
600	300	336.210	338.210	395.903
600	400	336.211	338.211	395.904
600	500	336.212	338.212	395.904
600	600	336.217	338.217	395.918
600	700	336.218	338.218	395.918
600	800	336.219	338.219	395.919
800	125	336.356	338.356	395.908
800	150	336.308	338.308	395.908
800	200	336.351	338.351	395.908
800	250	336.352	338.352	395.907
800	300	336.353	338.353	395.907
800	400	336.354	338.354	395.909
800	500	336.355	338.355	395.909
800	600	336.357	338.357	395.923
800	700	336.358	338.358	395.923
800	800	336.359	338.359	395.924
1000	125	336.366	338.366	395.910
1000	150	336.310	338.310	395.910
1000	200	336.361	338.361	395.910
1000	250	336.362	338.362	395.912
1000	300	336.363	338.363	395.912
1000	400	336.364	338.364	395.911
1000	500	336.365	338.365	395.911
1000	600	336.367	338.367	395.928
1000	700	336.368	338.368	395.928
1000	800	336.369	338.369	395.929
1200	125	336.116	338.116	395.915
1200	150	336.312	338.312	395.915
1200	200	336.111	338.111	395.915
1200	250	336.112	338.112	395.917
1200	300	336.113	338.113	395.917
1200	400	336.114	338.114	395.916
1200	500	336.115	338.115	395.916
1200	600	336.317	338.317	395.933
1200	700	336.318	338.318	395.933
1200	800	336.319	338.319	395.934
1250	125	336.416	338.416	395.915
1250	150	336.313	338.313	395.915
1250	200	336.411	338.411	395.915
1250	250	336.412	338.412	395.917
1250	300	336.413	338.413	395.917
1250	400	336.414	338.414	395.916
1250	500	336.415	338.415	395.916
1250	600	336.377	338.377	395.933
1250	700	336.378	338.378	395.933
1250	800	336.390	338.390	395.934

mm	mm	Classic Order-No.	Classic Antimag Order-No.	Order-No.
1500	125	336.376	338.376	395.915
1500	150	336.315	338.315	395.915
1500	200	336.371	338.371	395.915
1500	250	336.372	338.372	395.917
1500	300	336.373	338.373	395.917
1500	400	336.374	338.374	395.916
1500	500	336.375	338.375	395.916
1500	600	336.227	338.227	395.933
1500	700	336.228	338.228	395.933
1500	750	336.226	338.226	395.934
1500	800	336.229	338.229	395.934
2000	125	336.386	338.386	395.920
2000	150	336.320	338.320	395.920
2000	200	336.381	338.381	395.920
2000	250	336.382	338.382	395.922
2000	300	336.383	338.383	395.922
2000	400	336.384	338.384	395.921
2000	500	336.385	338.385	395.921
2000	600	336.387	338.387	395.935
2000	700	336.388	338.388	395.935
2000	800	336.389	338.389	395.936
2500	125	336.396	338.396	395.925
2500	150	336.325	338.325	395.925
2500	200	336.391	338.391	395.925
2500	250	336.392	338.392	395.926
2500	300	336.393	338.393	395.926
2500	400	336.394	338.394	395.927
2500	500	336.395	338.395	395.927
2500	600	336.397	338.397	395.937
2500	700	336.398	338.398	395.937
2500	800	336.399	338.399	395.938
3000	125	336.336	338.336	395.930
3000	150	336.330	338.330	395.930
3000	200	336.331	338.331	395.930
3000	250	336.332	338.332	395.931
3000	300	336.333	338.333	395.931
3000	400	336.334	338.334	395.932
3000	500	336.335	338.335	395.932
3000	600	336.337	338.337	395.943
3000	700	336.338	338.338	395.943
3000	800	336.339	338.339	395.944
4000	125	336.241	338.241	395.940
4000	150	336.340	338.340	395.940
4000	200	336.242	338.242	395.940
4000	250	336.243	338.243	395.941
4000	300	336.244	338.244	395.941
4000	400	336.245	338.245	395.942
4000	500	336.246	338.246	395.942
4000	600	336.247	338.247	395.945
4000	700	336.248	338.248	395.945
4000	800	336.249	338.249	395.946

Messbereich
Range

Schnabellänge
Jaw

Transportkiste aus Sperrholz (ab Messbereich 1000 mm verbindlich)
Packaging from plywood (Starting from 1000 mm range and over, a box for transport and storage made of plywood will be necessary.)

Zusatzleistungen *amenities*

Mehrpreis für Feineinstellung
Additional price for fine-adjustment

Classic	336.370
Classic Antimag	338.370

ALINOX®-Point 343 | 345

Analoge Präzisions-Werkstattmessschieber mit Messerspitzen

Analog Precision Workshop-Calipers with knife points

ALINOX®-Point 343 | 345

ALINOX®-Point 343

Standardausführung: Schnäbel und Spitzen aus rostfreiem Stahl, gehärtet

Sandard type: jaws and knife-points made of stainless steel, hardened

ALINOX®-Point Antimag 345

Antimagnetische Ausführung: Schnäbel aus Messing oder eloxiertem Aluminium, Schrauben aus Messing

Antimagnetic type: jaws made of brass or anodized aluminium, screws made of brass

- Maßstab und Schieber aus Alu-Profil
- Querschnitt des Profils 36 x 9 mm
- Nonius 1/20 mm
- mit Laserteilung, blendfreie Ablesung
- Werksnorm
- Maßeinteilung und Nonien in 1/50 mm, 1/128'' und 1/1000'' lieferbar (gegen Aufpreis)
- Messbereiche bis 4970 mm und Sonderanfertigungen lieferbar (Preise auf Anfrage)

- *beam and cursor made of aluminium-profile*
- *section of beam 36 x 9 mm*
- *vernier 1/20 mm*
- *with laser-graduation, anti-glam reading*
- *in-house standard*
- *divisions and verniers available in 1/50 mm, 1/128'' und 1/1000'' (additional price)*
- *Measuring range available up to 4970 mm and special taylor-made executions upon drawing (prices on request)*

mm	mm	Point Order-No.	Point Antimag Order-No.	Order-No.
500	125	343.346	345.346	395.805
500	150	343.305	345.305	395.805
500	200	343.341	345.341	395.805
500	250	343.342	345.342	395.802
500	300	343.343	345.343	395.802
500	400	343.344	345.344	395.801
500	500	343.345	345.345	395.801
500	600	343.347	345.347	395.813
500	700	343.348	345.348	395.813
500	800	343.349	345.349	395.814
600	125	343.207	345.207	395.806
600	150	343.306	345.306	395.806
600	200	343.208	345.208	395.806
600	250	343.209	345.209	395.803
600	300	343.210	345.210	395.803
600	400	343.211	345.211	395.804
600	500	343.212	345.212	395.804
600	600	343.217	345.217	395.818
600	700	343.218	345.218	395.818
600	800	343.219	345.219	395.819
800	125	343.356	345.356	395.808
800	150	343.308	345.308	395.808
800	200	343.351	345.351	395.808
800	250	343.352	345.352	395.807
800	300	343.353	345.353	395.807
800	400	343.354	345.354	395.809
800	500	343.355	345.355	395.809
800	600	343.357	345.357	395.823
800	700	343.358	345.358	395.823
800	800	343.359	345.359	395.824
1000	125	343.366	345.366	395.810
1000	150	343.310	345.310	395.810
1000	200	343.361	345.361	395.810
1000	250	343.362	345.362	395.812
1000	300	343.363	345.363	395.812
1000	400	343.364	345.364	395.811
1000	500	343.365	345.365	395.811
1000	600	343.367	345.367	395.828
1000	700	343.368	345.368	395.828
1000	800	343.369	345.369	395.829
1200	125	343.116	345.116	395.815
1200	150	343.312	345.312	395.815
1200	200	343.111	345.111	395.815
1200	250	343.112	345.112	395.817
1200	300	343.113	345.113	395.817
1200	400	343.114	345.114	395.816
1200	500	343.115	345.115	395.816
1200	600	343.317	345.317	395.833
1200	700	343.318	345.318	395.833
1200	800	343.319	345.319	395.834
1250	125	343.416	345.416	395.815
1250	150	343.313	345.313	395.815
1250	200	343.411	345.411	395.815
1250	250	343.412	345.412	395.817
1250	300	343.413	345.413	395.817
1250	400	343.414	345.414	395.816
1250	500	343.415	345.415	395.816
1250	600	343.377	345.377	395.833
1250	700	343.378	345.378	395.833
1250	800	343.390	345.390	395.834

mm	mm	Point Order-No.	Point Antimag Order-No.	Order-No.
1500	125	343.376	345.376	395.815
1500	150	343.315	345.315	395.815
1500	200	343.371	345.371	395.815
1500	250	343.372	345.372	395.817
1500	300	343.373	345.373	395.817
1500	400	343.374	345.374	395.816
1500	500	343.375	345.375	395.816
1500	600	343.227	345.227	395.833
1500	700	343.228	345.228	395.833
1500	750	343.226	345.226	395.834
1500	800	343.229	345.229	395.834
2000	125	343.386	345.386	395.820
2000	150	343.320	345.320	395.820
2000	200	343.381	345.381	395.820
2000	250	343.382	345.382	395.822
2000	300	343.383	345.383	395.822
2000	400	343.384	345.384	395.821
2000	500	343.385	345.385	395.821
2000	600	343.387	345.387	395.835
2000	700	343.388	345.388	395.835
2000	800	343.389	345.389	395.836
2500	125	343.396	345.396	395.825
2500	150	343.325	345.325	395.825
2500	200	343.391	345.391	395.825
2500	250	343.392	345.392	395.826
2500	300	343.393	345.393	395.826
2500	400	343.394	345.394	395.827
2500	500	343.395	345.395	395.827
2500	600	343.397	345.397	395.837
2500	700	343.398	345.398	395.837
2500	800	343.399	345.399	395.838
3000	125	343.336	345.336	395.830
3000	150	343.330	345.330	395.830
3000	200	343.331	345.331	395.830
3000	250	343.332	345.332	395.831
3000	300	343.333	345.333	395.831
3000	400	343.334	345.334	395.832
3000	500	343.335	345.335	395.832
3000	600	343.337	345.337	395.843
3000	700	343.338	345.338	395.843
3000	800	343.339	345.339	395.844
4000	125	343.241	345.241	395.840
4000	150	343.340	345.340	395.840
4000	200	343.242	345.242	395.840
4000	250	343.243	345.243	395.841
4000	300	343.244	345.244	395.841
4000	400	343.245	345.245	395.842
4000	500	343.246	345.246	395.842
4000	600	343.247	345.247	395.845
4000	700	343.248	345.248	395.845
4000	800	343.249	345.249	395.846

Messbereich
Range

Schnabellänge
Jaw

Transportkiste aus Sperrholz (ab Messbereich 1000 mm verbindlich)
Packaging from plywood (Starting from 1000 mm range and over, a box for transport and storage made of plywood will be necessary.)

Zusatzleistungen *amenities*

Mehrpreis für Feineinstellung
Additional price for fine-adjustment

Point	336.370
Point Antimag	338.370

ALINOX®-Digital 337 | 335

Digitale Präzisions-Werkstattmessschieber

Digital Precision Workshop-Calipers

ALINOX®-Digital 337

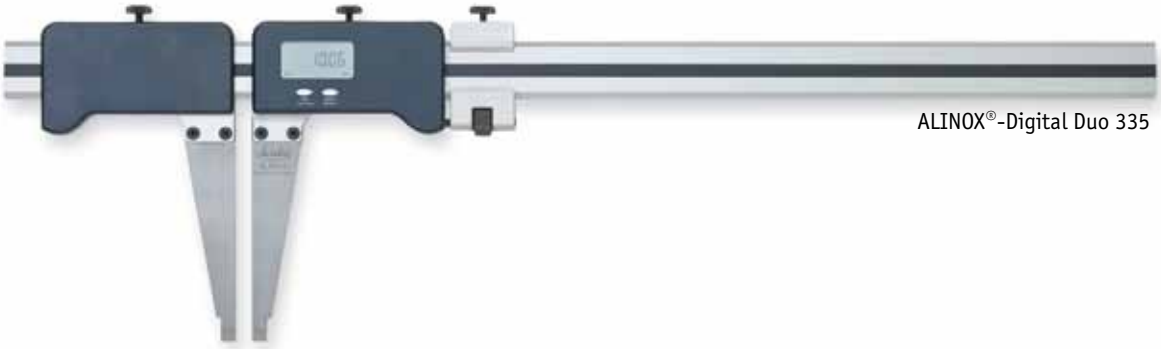

ALINOX®-Digital Duo 335

ALINOX®-Digital 337

Schnäbel aus rostfreiem Stahl, gehärtet, mit Feineinstellung

jaws made of stainless steel, hardened, with fine adjustment

ALINOX®-Digital Duo 335

mit zwei beweglichen Messschnäbeln aus rostfreiem Stahl, gehärtet, mit Feineinstellung

with two movable jaws made of stainless steel, hardened, with fine adjustment

- Maßstab und Schieber aus Alu-Profil
- Querschnitt des Profils 36 x 9 mm, ab 2500 mm mit verstärktem Profil
- Ablesung 0,01 mm / 0,001“
- mit Vormaßeinstellung und Hold-Funktion
- Datenausgang RS 232/Opto
- Sylvac-Elektronik
- Werksnorm
- Sonderanfertigungen lieferbar (Preise auf Anfrage)

- *beam and cursor made of aluminium-profile*
- *section of beam 36 x 9 mm, length 2500 mm and 3000 mm comes with a reinforced profile*
- *reading 0.01 mm / 0.001“*
- *pre-set-button and hold function*
- *data-output RS 232/Opto*
- *Sylvac-electronic unit with*
- *in-house standard*
- *special taylor-made executions upon drawing (prices on request)*

mm	mm	Digital Order-No.	Digital Duo Order-No.	Order-No.
500	125	337.246	335.246	395.905
500	150	337.205	335.205	395.905
500	200	337.241	335.241	395.905
500	250	337.242	335.242	395.902
500	300	337.243	335.243	395.902
500	400	337.244	335.244	395.901
500	500	337.245	335.245	395.901
500	600	337.247	335.247	395.913
500	700	337.248	335.248	395.913
500	800	337.249	335.249	395.914
600	125	337.207	335.207	395.906
600	150	337.206	335.206	395.906
600	200	337.257	335.257	395.906
600	250	337.209	335.209	395.903
600	300	337.267	335.267	395.903
600	400	337.211	335.211	395.904
600	500	337.212	335.212	395.904
600	600	337.217	335.217	395.918
600	700	337.218	335.218	395.918
600	800	337.219	335.219	395.919
800	125	337.256	335.256	395.908
800	150	337.208	335.208	395.908
800	200	337.251	335.251	395.908
800	250	337.252	335.252	395.907
800	300	337.253	335.253	395.907
800	400	337.254	335.254	395.909
800	500	337.255	335.255	395.909
800	600	337.260	335.260	395.923
800	700	337.258	335.258	395.923
800	800	337.259	335.259	395.924
1000	125	337.266	335.266	395.910
1000	150	337.210	335.210	395.910
1000	200	337.261	335.261	395.910
1000	250	337.262	335.262	395.912
1000	300	337.263	335.263	395.912
1000	400	337.264	335.264	395.911
1000	500	337.265	335.265	395.911
1000	600	337.270	335.270	395.928
1000	700	337.268	335.268	395.928
1000	800	337.269	335.269	395.929
1200	125	337.116	335.116	395.915
1200	150	337.312	335.312	395.915
1200	200	337.111	335.111	395.915
1200	250	337.112	335.112	395.917
1200	300	337.113	335.113	395.917
1200	400	337.114	335.114	395.916
1200	500	337.115	335.115	395.916
1200	600	337.317	335.317	395.933
1200	700	337.318	335.318	395.933
1200	800	337.319	335.319	395.934
1250	125	337.126	335.126	395.915
1250	150	337.313	335.313	395.915
1250	200	337.121	335.121	395.915
1250	250	337.122	335.122	395.917
1250	300	337.123	335.123	395.917
1250	400	337.124	335.124	395.916
1250	500	337.125	335.125	395.916
1250	600	337.277	335.277	395.933
1250	700	337.278	335.278	395.933
1250	800	337.300	335.300	395.934

mm	mm	Digital Order-No.	Digital Duo Order-No.	Order-No
1500	125	337.276	335.276	395.915
1500	150	337.215	335.215	395.915
1500	200	337.271	335.271	395.915
1500	250	337.272	335.272	395.917
1500	300	337.273	335.273	395.917
1500	400	337.274	335.274	395.916
1500	500	337.275	335.275	395.916
1500	600	337.227	335.227	395.933
1500	700	337.228	335.228	395.933
1500	750	337.226	335.226	395.934
1500	800	337.229	335.229	395.934
2000	125	337.286	335.286	395.920
2000	150	337.220	335.220	395.920
2000	200	337.281	335.281	395.920
2000	250	337.282	335.282	395.922
2000	300	337.283	335.283	395.922
2000	400	337.284	335.284	395.921
2000	500	337.285	335.285	395.921
2000	600	337.287	335.287	395.935
2000	700	337.288	335.288	395.935
2000	800	337.289	335.289	395.936
2500	125	337.296	335.296	395.925
2500	150	337.290	335.290	395.925
2500	200	337.291	335.291	395.925
2500	250	337.292	335.292	395.926
2500	300	337.293	335.293	395.926
2500	400	337.294	335.294	395.927
2500	500	337.295	335.295	395.927
2500	600	337.297	335.297	395.937
2500	700	337.298	335.298	395.937
2500	800	337.299	335.299	395.938
3000	125	337.236	335.236	395.930
3000	150	337.230	335.230	395.930
3000	200	337.231	335.231	395.930
3000	250	337.232	335.232	395.931
3000	300	337.233	335.233	395.931
3000	400	337.234	335.234	395.932
3000	500	337.235	335.235	395.932
3000	600	337.237	335.237	395.943
3000	700	337.238	335.238	395.943
3000	800	337.239	335.239	395.944

Messbereich
Range

Schnabellänge
Jaw

Transportkiste aus Sperrholz (ab Messbereich 1000 mm verbindlich)
Packaging from plywood (Starting from 1000 mm range and over, a box for transport and storage made of plywood will be necessary.)

Zusatzleistungen *amenities*

Ersatzbatterie Ø 20 mm
spare battery Ø 20 mm
Digital/Digital Duo 230.228

Datenausgangskabel OPTO USB
data cable for pc-connection
Digital/Digital Duo 337.901

ALINOX®-Combi 344 | 342

Digitale Präzisions-Werkstattmessschieber mit Messerspitzen

Digital Precision Workshop-Calipers with knife points

ALINOX®-Combi 344

ALINOX®-Combi Duo 342

ALINOX®-Combi 344

Schnäbel und Spitzen aus rostfreiem Stahl, gehärtet, mit Feineinstellung

jaws and knife-points made of stainless steel, hardened, with fine adjustment

ALINOX®-Combi Duo 342

mit zwei beweglichen Messschnäbeln und Spitzen aus rostfreiem Stahl, gehärtet, mit Feineinstellung

with two movable jaws and knife-points made of stainless steel, hardened, with fine adjustment

- Maßstab und Schieber aus Alu-Profil
- Querschnitt des Profils 36 x 9 mm, ab 2500 mm mit verstärktem Profil
- Ablesung 0,01 mm / 0,001“
- mit Vormaßeinstellung und Hold-Funktion
- Datenausgang RS 232/Opto
- Sylvac-Elektronik
- Werksnorm
- Sonderanfertigungen lieferbar (Preise auf Anfrage)

- *beam and cursor made of aluminium-profile*
- *section of beam 36 x 9 mm, length 2500 mm and 3000 mm comes with a reinforced profile*
- *reading 0.01 mm / 0.001“*
- *pre-set-button and hold function*
- *data-output RS 232/Opto*
- *Sylvac-electronic with*
- *in-house standard*
- *special taylor-made executions upon drawing (prices on request)*

mm	mm	Combi Order-No.	Combi Duo Order-No.	Order-No.
500	125	344.246	342.246	395.805
500	150	344.205	342.205	395.805
500	200	344.241	342.241	395.805
500	250	344.242	342.242	395.802
500	300	344.243	342.243	395.802
500	400	344.244	342.244	395.801
500	500	344.245	342.245	395.801
500	600	344.247	342.247	395.813
500	700	344.248	342.248	395.813
500	800	344.249	342.249	395.814
600	125	344.207	342.207	395.806
600	150	344.206	342.206	395.806
600	200	344.257	342.257	395.806
600	250	344.209	342.209	395.803
600	300	344.267	342.267	395.803
600	400	344.211	342.211	395.804
600	500	344.212	342.212	395.804
600	600	344.217	342.217	395.818
600	700	344.218	342.218	395.818
600	800	344.219	342.219	395.819
800	125	344.256	342.256	395.808
800	150	344.208	342.208	395.808
800	200	344.251	342.251	395.808
800	250	344.252	342.252	395.807
800	300	344.253	342.253	395.807
800	400	344.254	342.254	395.809
800	500	344.255	342.255	395.809
800	600	344.260	342.260	395.823
800	700	344.258	342.258	395.823
800	800	344.259	342.259	395.824
1000	125	344.266	342.266	395.810
1000	150	344.210	342.210	395.810
1000	200	344.261	342.261	395.810
1000	250	344.262	342.262	395.812
1000	300	344.263	342.263	395.812
1000	400	344.264	342.264	395.811
1000	500	344.265	342.265	395.811
1000	600	344.270	342.270	395.828
1000	700	344.268	342.268	395.828
1000	800	344.269	342.269	395.829
1200	125	344.116	342.116	395.815
1200	150	344.312	342.312	395.815
1200	200	344.111	342.111	395.815
1200	250	344.112	342.112	395.817
1200	300	344.113	342.113	395.817
1200	400	344.114	342.114	395.816
1200	500	344.115	342.115	395.816
1200	600	344.317	342.317	395.833
1200	700	344.318	342.318	395.833
1200	800	344.319	342.319	395.834
1250	125	344.126	342.126	395.815
1250	150	344.313	342.313	395.815
1250	200	344.121	342.121	395.815
1250	250	344.122	342.122	395.817
1250	300	344.123	342.123	395.817
1250	400	344.124	342.124	395.816
1250	500	344.125	342.125	395.816
1250	600	344.377	342.277	395.833
1250	700	344.378	342.278	395.833
1250	800	344.300	342.300	395.834

mm	mm	Combi Order-No.	Combi Duo Order-No.	Order-No.
1500	125	344.276	342.276	395.815
1500	150	344.215	342.215	395.815
1500	200	344.271	342.271	395.815
1500	250	344.272	342.272	395.817
1500	300	344.273	342.273	395.817
1500	400	344.274	342.274	395.816
1500	500	344.275	342.275	395.816
1500	600	344.227	342.227	395.833
1500	700	344.228	342.228	395.833
1500	750	344.226	342.226	395.834
1500	800	344.229	342.229	395.834
2000	125	344.286	342.286	395.820
2000	150	344.220	342.220	395.820
2000	200	344.281	342.281	395.820
2000	250	344.282	342.282	395.822
2000	300	344.283	342.283	395.822
2000	400	344.284	342.284	395.821
2000	500	344.285	342.285	395.821
2000	600	344.387	342.287	395.835
2000	700	344.388	342.288	395.835
2000	800	344.389	342.289	395.836
2500	125	344.296	342.296	395.825
2500	150	344.290	342.290	395.825
2500	200	344.291	342.291	395.825
2500	250	344.292	342.292	395.826
2500	300	344.293	342.293	395.826
2500	400	344.294	342.294	395.827
2500	500	344.295	342.295	395.827
2500	600	344.297	342.297	395.837
2500	700	344.298	342.298	395.837
2500	800	344.299	342.299	395.838
3000	125	344.236	342.236	395.830
3000	150	344.230	342.230	395.830
3000	200	344.231	342.231	395.830
3000	250	344.232	342.232	395.831
3000	300	344.233	342.233	395.831
3000	400	344.234	342.234	395.832
3000	500	344.235	342.235	395.832
3000	600	344.237	342.237	395.843
3000	700	344.238	342.238	395.843
3000	800	344.239	342.239	395.844

Messbereich
Range

Schnabellänge
Jaw

Transportkiste aus Sperrholz (ab Messbereich 1000 mm verbindlich)
Packaging from plywood (Starting from 1000 mm range and over, a box for transport and storage made of plywood will be necessary.)

Zusatzleistungen *amenities*

Ersatzbatterie Ø 20 mm
spare battery Ø 20 mm
Combi/Combi Duo 230.228

Datenausgangskabel OPTO USB
data cable for pc-connection
Combi/Combi Duo 337.901

ALINOX®-Tiefenmessschieber 353.3 | 353.2

Präzisions-Tiefenmessschieber *Depth-Gauges*

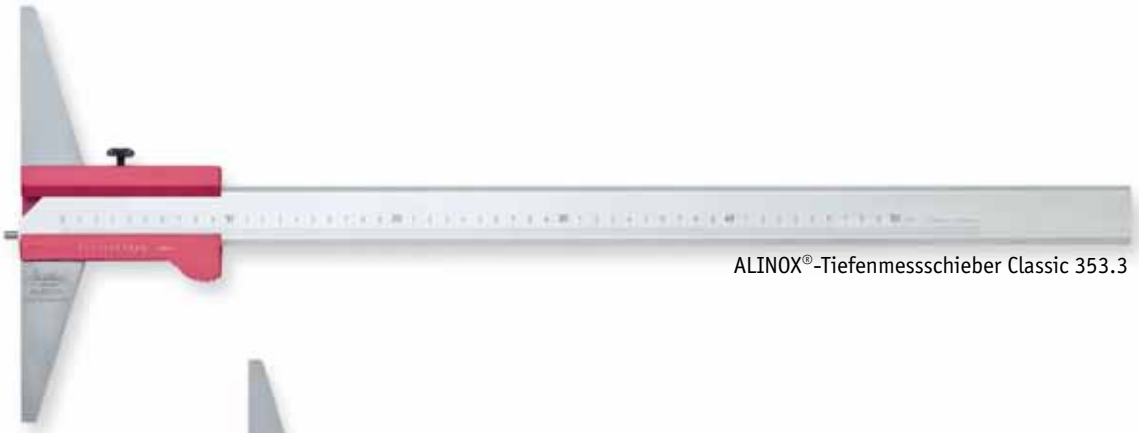

ALINOX®-Tiefenmessschieber Classic 353.3

ALINOX®-Tiefenmessschieber Digital 353.2

ALINOX®-Classic 353.3

Nonius 1/20 mm,
blendfreie Ablesung
vernier 1/20 mm,
matt-finished reading

- Maßstab und Schieber aus Alu-Profil
- Querschnitt des Profils 36 x 9 mm
- Nonius 1/20 mm
- mit Laserteilung, blendfreie Ablesung
- Maßeinteilung und Nonien in 1/50 mm, 1/128'' und 1/1000'' lieferbar (gegen Aufpreis)
- Messbrücke aus rostfreiem Stahl, gehärtet, gehärteter Messstift
- Brücken erhältlich in Aluminium oder Messing und in Sondermaßen
- mit Feststellschraube
- Werksnorm

- *beam and cursor made of aluminium-profile*
- *section of beam 36 x 9 mm*
- *vernier 1/20 mm*
- *with laser-graduation, anti-glam reading*
- *divisions and verniers available in 1/50 mm, 1/128'' und 1/1000'' (additional price)*
- *measuring-bridge made of stain less steel, hardened measuring-pin*
- *bridges available in aluminium or brass and in special dimensions*
- *with fixing screw*
- *in-house standard*

ALINOX®-Digital 353.2

Ablesung 0.01 mm / 0.001",
reading 0.01 mm / 0.001",
with fine-adjustment

- Maßstab und Schieber aus Alu-Profil
- Messbrücken aus rostfreiem Stahl, gehärtet, gehärteter Messstift
- Brücke erhältlich in Aluminium oder Messing und in Sondermaßen
- mit Feststellschraube
- mit Vormaßeinstellung und Hold-Funktion
- Datenausgang RS 232/Opto
- Sylvac-Elektronik
- Werksnorm

- *beam and cursor made of aluminium-profile*
- *measuring-bridge made of stain less steel, hardened measuring-pin*
- *bridge available in aluminium or brass and in special dimensions*
- *with fixing screw*
- *pre-set-button and hold function*
- *data-output RS 232/Opto*
- *Sylvac-Electronic with*
- *in-house standard less steel, hardened measuring-pin*
- *bridges available in aluminium or brass and in special dimensions*
- *with fixing screw*
- *in-house standard*

mm	mm	Classic 353.3 Order-No.	Order-No.
500	200	353.342	395.905
500	250	353.305	395.902
500	300	353.343	395.902
500	400	353.344	395.901
500	500	353.345	395.901
600	200	353.322	395.906
600	250	353.306	395.903
600	300	353.323	395.903
600	400	353.324	395.904
600	500	353.326	395.904
800	200	353.352	395.908
800	250	353.308	395.907
800	300	353.353	395.907
800	400	353.354	395.909
800	500	353.355	395.909
1000	200	353.362	395.910
1000	250	353.311	395.912
1000	300	353.363	395.912
1000	400	353.364	395.911
1000	500	353.365	395.911
1500	200	353.372	395.915
1500	250	353.315	395.917
1500	300	353.373	395.917
1500	400	353.374	395.916
1500	500	353.375	395.916
2000	200	353.382	395.920
2000	250	353.320	395.922
2000	300	353.383	395.922
2000	400	353.384	395.921
2000	500	353.385	395.921
2500	200	353.392	395.925
2500	250	353.325	395.926
2500	300	353.393	395.926
2500	400	353.394	395.927
2500	500	353.395	395.927
3000	200	353.332	395.930
3000	250	353.330	395.931
3000	300	353.333	395.931
3000	400	353.334	395.932
3000	500	353.335	395.932
4000	200	353.346	395.940
4000	250	353.340	395.941
4000	300	353.347	395.941
4000	400	353.348	395.942
4000	500	353.349	395.942

Zusatzleistungen *amenities*

Mehrpreis für Feineinstellung
Additional price for fine-adjustment
Classic 353.370

mm	mm	Digital 353.2 Order-No.	Order-No.
500	200	353.242	395.805
500	250	353.205	395.802
500	300	353.243	395.802
500	400	353.244	395.801
500	500	353.245	395.801
600	200	353.222	395.806
600	250	353.206	395.803
600	300	353.223	395.803
600	400	353.224	395.804
600	500	353.225	395.804
800	200	353.252	395.808
800	250	353.208	395.807
800	300	353.253	395.807
800	400	353.254	395.809
800	500	353.255	395.809
1000	200	353.262	395.810
1000	250	353.210	395.812
1000	300	353.263	395.812
1000	400	353.264	395.811
1000	500	353.265	395.811
1500	200	353.272	395.815
1500	250	353.215	395.817
1500	300	353.273	395.817
1500	400	353.274	395.816
1500	500	353.275	395.816
2000	200	353.282	395.820
2000	250	353.220	395.822
2000	300	353.283	395.822
2000	400	353.284	395.821
2000	500	353.285	395.821

Zusatzleistungen *amenities*

Ersatzbatterie Ø 20 mm
spare battery Ø 20 mm
Digital 230.228

Datenausgangskabel OPTO USB
data cable for pc-connection
Digital 337.901

Messbereich
Range

Brücke
bridge

Transportkiste aus Sperrholz (ab Messbereich 1000 mm verbindlich)
Packaging from plywood (Starting from 1000 mm range and over, a box for transport and storage made of plywood will be necessary.)

ALINOX®-Bremstrommel-Messschieber 315 | 316

Brake-Drum-Calipers 315 | 316

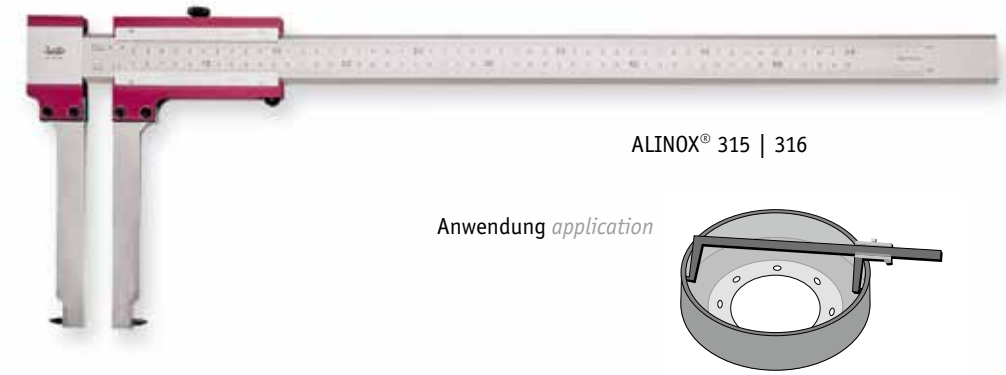

ALINOX® 315 | 316

Anwendung *application*

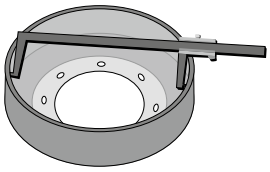

ALINOX® 315 | 316

Bremstrommel-Messschieber
Brake-drum calipers

- Maßstab und Schieber aus Alu-Profil
- Messschnäbel aus rostfreiem gehärtetem Stahl
- Nonius 1/20 mm
- blendfreie Ablesung
- Zwei Maßteilungen für direkte Ablesung:
  Aussenmaß ab 0 mm
  Innenmaß ab 50 mm

- Zollteilung auf Anfrage
- mit Feststellschraube
- Werksnorm

- *slide and beam made of aluminium-profile*
- *jaws of stainless steel, hardened*
- *vernier 1/20 mm*
- *anti-glam reading*
- *two graduations for direct reading:*
  outside starting from 0 mm
  inside starting from 50 mm
- *inch-sizes on request*
- *with fixing-screw*
- *in-house standard*

mm	mm	Brems-trommelm. Order-No.	Order-No.
mit gedruckter Maßteilung 315 *with printed graduation*			
500	150	315.305	396.901
500	250	315.307	396.902
mit Laserteilung 316 *with laser-graduation*			
500	150	316.305	396.901
500	250	316.307	396.902
600	150	316.308	396.904
600	250	316.309	396.905
800	150	316.310	396.907
800	250	316.311	396.908
1000	150	316.312	396.910
1000	250	316.313	396.911

Zubehör *accessories*

Ersatzspitzenpaar 5 x 10 mm *Pair of spare points 5 x 10 mm*	312.110

Zubehör 328

accessories 328

Mess- und Anreißspitzen Type 328
Marking- and measuring-points, Type 328

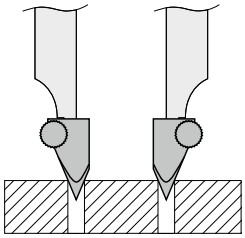

Anwendung *application*

- für Lochdurchmesser von 1 bis 12 mm (Messbereich beginnt dann ab 10 mm)
- rostgeschützt
- zum Aufsetzen auf die Messschnäbel
- *for hole-distance measurments 1 to 12 mm*
- *rustproofed*
- *to be fixed at the jaw's end*

Zubehör für Innenmessung
Accessories for internal measurements

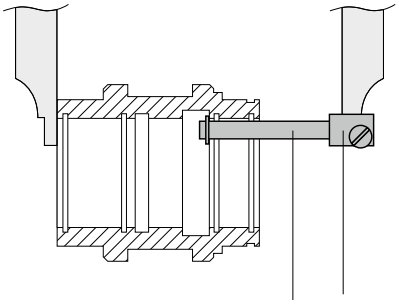

Messstift *pin* Klammer *clamp for pin*

- rostgeschützt
- zum Anklemmen an die Messschnäbel
- *rustproofed*
- *to be fixed at the jaw's end*

	Abmessung *Dimension*	Order-No.
Anreiß- und Messspitzen *Marking- and measuring-points*		
für Lochmaßansatz	10 mm	328.202
Klammer *clamp for pin*		
für Lochmaßansatz	10 mm	328.213
Messstift *pin*		
	15.5 mm	328.204
	50.0 mm	328.206
	100.0 mm	328.207

Transportkiste Type 395 | Holz-Etui Type 396 *Transport-Wooden-Case Type 395 | High-quality wooden case, Type 396*

Transportkiste aus Sperrholz Type 395
Transport-Wooden-Case, Type 395

- Standardmäßig werden alle ALINOX®-Messchieber ab 1000 mm in einer einfachen Transportkiste aus Sperrholz gegen Aufpreis geliefert. Deren Bestellnummer finden Sie in den Tabellen unmittelbar neben dem gewünschten Messschieber.
- *Starting from 1000 mm range and over, a box 395.xxx for transport and storage, made of plywood, will be necessary and added to caliper's price.*

Holz-Etui Type 396
High-quality wooden case, Type 396

- Wahlweise können Sie unsere Messschieber für Transport und Aufbewahrung in formschönen, nach deutscher Tischlerkunst hergestellten Etuis aus Rotbuche beziehen.
- gezinkt verleimt, geschliffen, lackiert
- *High-quality wooden cases, made of redbeech in best joiner's artwork.*

- Als Werbung auf Transportkisten und Etuis ist Sieb- oder Tampondruck, Prägung oder Brennstempel auf Anfrage möglich.

Transportkiste Type 395

Holz-Etui Type 396

ALINOX®-Prüfzertifikate

Prüfzertifikate nach Werksnorm auf Anfrage *Certificates and in-house standards*

Prüfzertifikate für ALINOX®-Werkstattmessschieber
Certificates for ALINOX®-Workshop-Calipers

Werksnorm für ALINOX®-Werkstattmessschieber
In-house standard for ALINOX®-Workshop-Calipers

Ihr Fachhändler *Your specialized dealer*

scala messzeuge gmbh
kelterstraße 55
d-73265 dettingen/teck
tel: +49(0)7021-725 92- 0
fax: +49(0)7021-725 92-24
e·mail: info@scala-mess.de
i·net: www.scala-mess.de